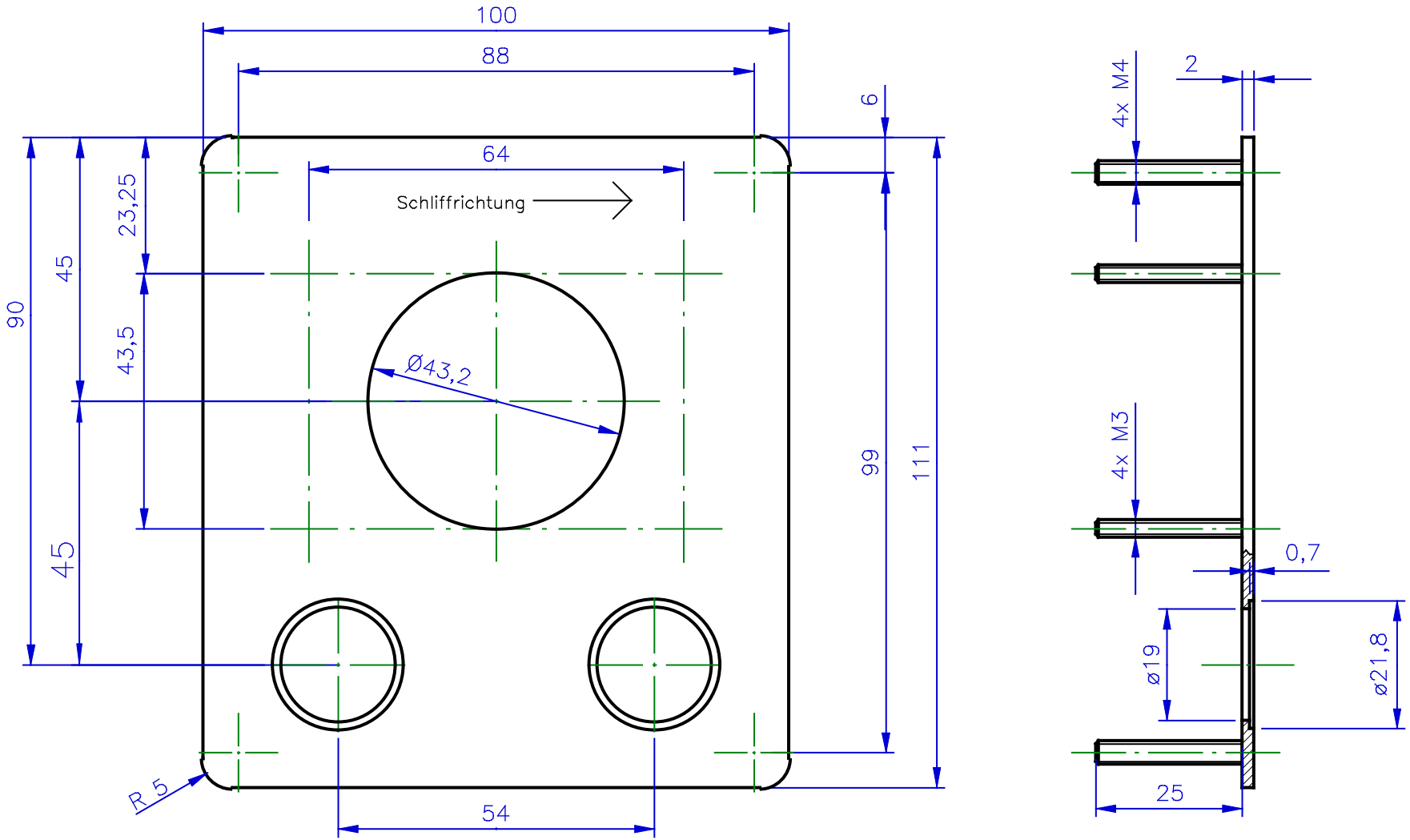

						Oberfläche	Maßstab 1:1
							Edelstahl gebürstet
					Datum	Name	Frontplatte B2
				Bearb.			
				Gepr.			
				Norm			
03	Schliffricht. horizont.			GEBE Computer und Peripherie GmbH			GCP 0003–02 v01
02	Absatz ø21,8						Blatt 1 Bl.
01	Bohrungen ø19						
Zust.	Änderung	Datum	Name				